TOHO
E-mail seihin@toho-elc.co.jp
URL http://www.toho-elc.co.jp
信号・通信・車両などの鉄道関連機器および特殊機器の設計・製造・販売
東邦電機工業株式会社
本社・東京営業部 Tel.03-3491-5188(代) Fax.03-3495-2457 JR-Tel.058-4145 〒153-0063 東京都目黒区目黒1丁目6番30号
相模工場 Tel.046-251-1313(代) Fax.046-251-1383 JR-Tel.053-6335 〒252-0001 神奈川県座間市相模が丘4丁目62番26号

絶縁信号灯トランスD2形

SA11288-01

特長

◆ 耐電圧は、実力 5,000V以上です。
◆ 電気的特性(耐トラッキング特性・耐アーク性・絶縁抵抗)、耐熱性、耐燃性に優れたTCボードを使用しております。

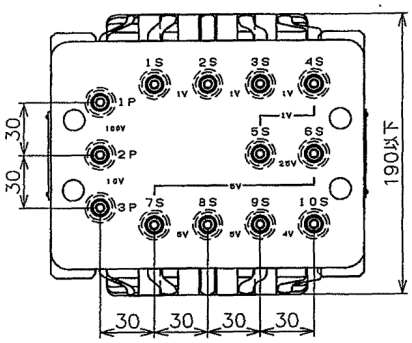

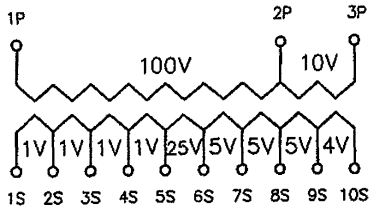

100V	1P – 2P	36V	4S – 8S
110V	1P – 3P	37V	3S – 8S
25V	5S – 6S	38V	2S – 8S
26V	4S – 6S	39V	1S – 8S
27V	3S – 6S	40V	5S – 9S
28V	2S – 6S	41V	4S – 9S
29V	1S – 6S	42V	3S – 9S
30V	5S – 7S	43V	2S – 9S
31V	4S – 7S	44V	1S – 9S
32V	3S – 7S	45V	4S – 10S
33V	2S – 7S	46V	3S – 10S
34V	1S – 7S	47V	2S – 10S
35V	5S – 8S	48V	1S – 10S

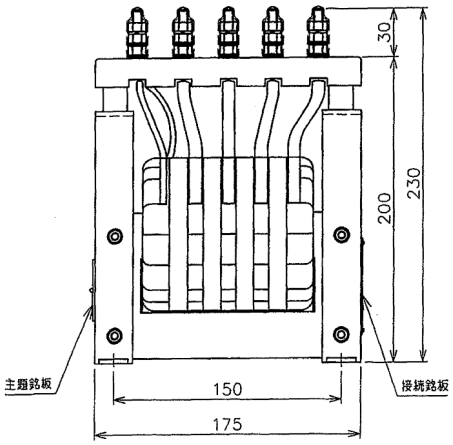

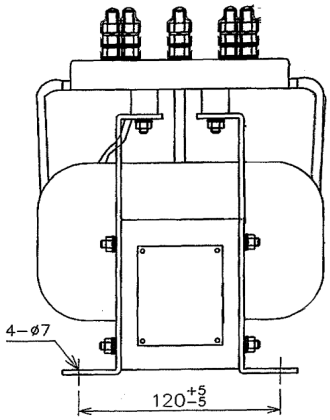

定格および性能

1次電圧	0 – 100 , 110V
2次電圧	0 – 25～48V
2次電流	15.6A
定格容量	750VA
絶縁抵抗	JIS E 3021 の絶縁抵抗試験 R10 以上有すること。
耐電圧	JIS E 3021 の耐電圧試験 V5,000 に耐えること。
耐衝撃波	10,000V(コモンモード 1.2×50μsec. 連続 5 回)に耐えること。
質量	約 14.0kg
品番	SA11288-01

東邦電機工業株式会社の製品マークです